collection

5 PIÈCES POLYMÈRE

UN CHOIX INÉGALÉ DE MODÈLES ET COULEURS TENDANCES

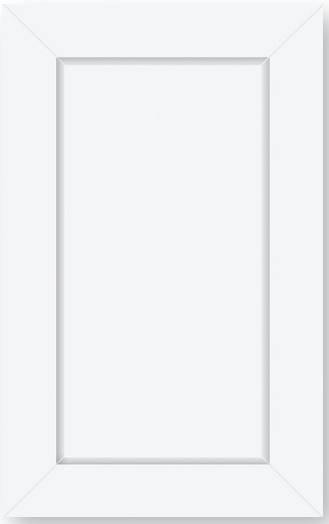

Brume de coton

Noyer de Colombie

Rosée du Matin

Frêne Lagoda

4 MODÈLES | 12 COULEURS | *de l'inspiration pure!*

THERMOVISION

Fabricant de portes d'armoires

T : 450 348-4970 | 1 888 588-4970 | THERMOVISION.CA

Portes **Polymère 5 pièces TH**

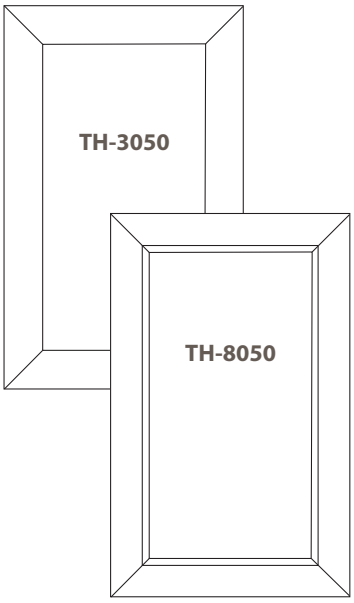

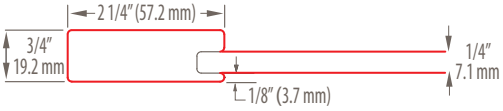

MODÈLE	DIMENSIONS	
	Portes & Tiroirs	
	Largeur min.	Hauteur min.
TH-3050	5- 1/4"	5- 1/4"
TH-3059	7- 1/4"	5- 1/4"
TH-8050	5- 1/2"	5- 1/2"
TH-8059	7- 3/4"	5- 7/8"

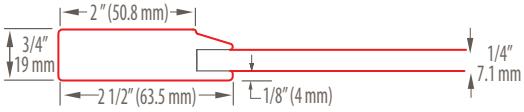

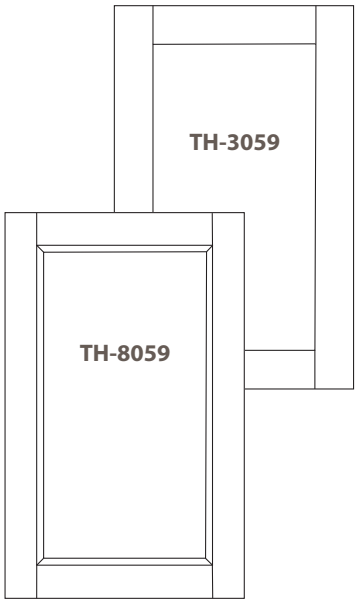

TH3050 & TH8050
- Assemblage 45° – tenon mortaise
- Moulure extérieure sans bande de chant

TH3059 & TH8059
- Assemblage 90° – coupe française
- Bande de chant PVC 1mm
- Look impeccable

Choix de **12 couleurs** sélectionnées parmi nos finis CACHEMIRE et GRAIN DE BOIS les **plus tendances**
Voir échantillons dans notre chaînette polymère.

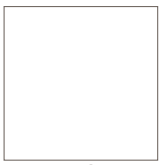
Brume de coton

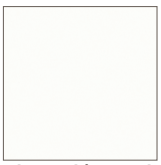
Blanc déco velours

Rosée du matin

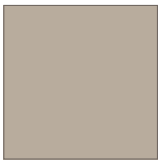
Pierre suède

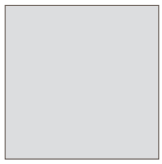
Grisaille

Frêne Lagoda

Folkstone Luxe

Noyer de Colombie

Brunante

VIRIDIAN Luxe

Marine

Noir velours

PROGRAMME COMPLET D'ACCESSOIRES

- Panneaux polymère 4' x 8', 4' x 9', 1 côté et 2 côtés. *Consultez le dépliant accessoires.*
- Bande de chant PVC 1mm disponibles dans toutes les couleurs. *Consultez le dépliant accessoires.*
- Grand choix de moulures. *Consultez le dépliant accessoires.*

THERMOVISION
Fabricant de portes d'armoires

T : 450 348-4970 | 1 888 588-4970 | **THERMOVISION.CA**

TH-PSB-002-03/20